515-1-13

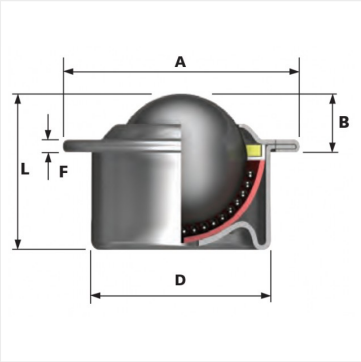

Especificaciones

Material	Acero galvanizado
Material del balín	Acero al carbón
Diámetro	15.8 mm
Marca	Alwayse
Capacidad de carga	60 kg
Tipo de montaje	Inserto
Peso	0.043 kg