522-2-15

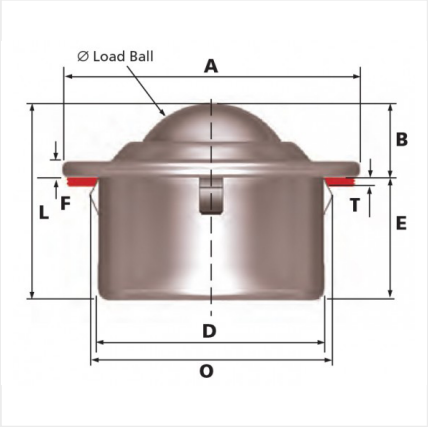

Especificaciones

Material	Acero inoxidable
Material del balín	Acero inoxidable
Diámetro	22.2 mm
Marca	Alwayse
Capacidad de carga	100 kg
Tipo de montaje	Inserto
Peso	0.132 kg