530-0-14

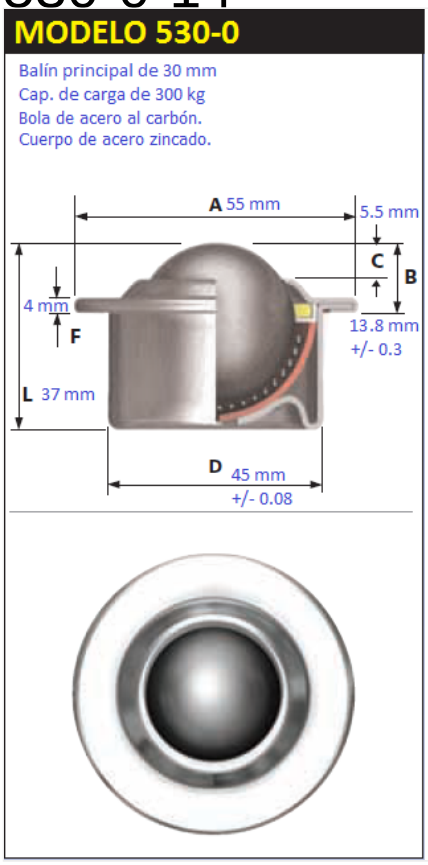

Especificaciones

Material	Acero galvanizado
Material del balín	Nylon
Diámetro	30 mm
Marca	Alwayse
Capacidad de carga	25 kg
Tipo de montaje	Inserto
Peso	0.182 kg