# 1009-15

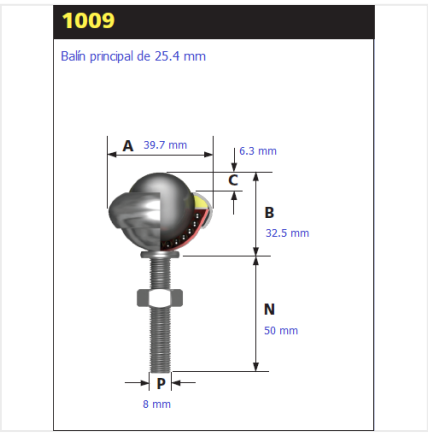


## Especificaciones

| | |
|---|---|
| Material | Acero inoxidable |
| Material del balín | Acero inoxidable |
| Diámetro | 25.4 mm |
| Marca | Alwayse |
| Capacidad de carga | 55 kg |
| Tipo de montaje | Vástago |
| Peso | 0.14 kg |